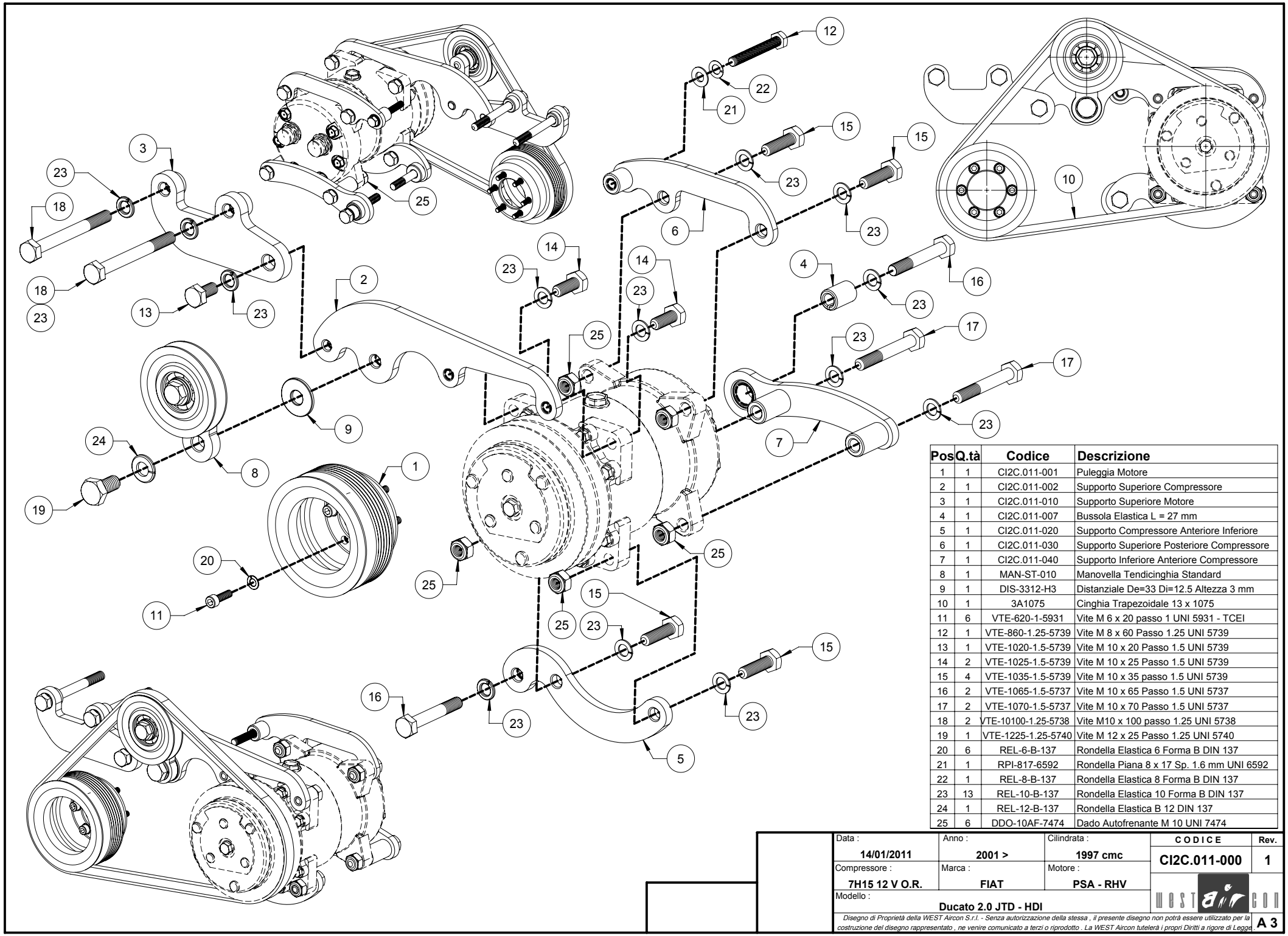

Pos	Q.tà	Codice	Descrizione
1	1	CI2C.011-001	Puleggia Motore
2	1	CI2C.011-002	Supporto Superiore Compressore
3	1	CI2C.011-010	Supporto Superiore Motore
4	1	CI2C.011-007	Bussola Elastica L = 27 mm
5	1	CI2C.011-020	Supporto Compressore Anteriore Inferiore
6	1	CI2C.011-030	Supporto Superiore Posteriore Compressore
7	1	CI2C.011-040	Supporto Inferiore Anteriore Compressore
8	1	MAN-ST-010	Manovella Tendicinghia Standard
9	1	DIS-3312-H3	Distanziale De=33 Di=12.5 Altezza 3 mm
10	1	3A1075	Cinghia Trapezoidale 13 x 1075
11	6	VTE-620-1-5931	Vite M 6 x 20 passo 1 UNI 5931 - TCEI
12	1	VTE-860-1.25-5739	Vite M 8 x 60 Passo 1.25 UNI 5739
13	1	VTE-1020-1.5-5739	Vite M 10 x 20 Passo 1.5 UNI 5739
14	2	VTE-1025-1.5-5739	Vite M 10 x 25 Passo 1.5 UNI 5739
15	4	VTE-1035-1.5-5739	Vite M 10 x 35 passo 1.5 UNI 5739
16	2	VTE-1065-1.5-5737	Vite M 10 x 65 Passo 1.5 UNI 5737
17	2	VTE-1070-1.5-5737	Vite M 10 x 70 Passo 1.5 UNI 5737
18	2	VTE-10100-1.25-5738	Vite M10 x 100 passo 1.25 UNI 5738
19	1	VTE-1225-1.25-5740	Vite M 12 x 25 Passo 1.25 UNI 5740
20	6	REL-6-B-137	Rondella Elastica 6 Forma B DIN 137
21	1	RPI-817-6592	Rondella Piana 8 x 17 Sp. 1.6 mm UNI 6592
22	1	REL-8-B-137	Rondella Elastica 8 Forma B DIN 137
23	13	REL-10-B-137	Rondella Elastica 10 Forma B DIN 137
24	1	REL-12-B-137	Rondella Elastica B 12 DIN 137
25	6	DDO-10AF-7474	Dado Autofrenante M 10 UNI 7474

Data :	Anno :	Cilindrata :	CODICE	Rev.
14/01/2011	2001 >	1997 cmc	CI2C.011-000	1
Compressore : 7H15 12 V O.R.	Marca : FIAT	Motore : PSA - RHV		
Modello : Ducato 2.0 JTD - HDI				

Disegno di Proprietà della WEST Aircon S.r.l. - Senza autorizzazione della stessa , il presente disegno non potrà essere utilizzato per la costruzione del disegno rappresentato , ne venire comunicato a terzi o riprodotto . La WEST Aircon tutelerà i propri Diritti a rigore di Legge.

A 3